AYVAZ

MGK-33

МАГНИТНЫЙ УРОВНЕМЕР

ОБЩИЕ ХАРАКТЕРИСТИКИ

Это удобное и безопасное устройство Принцип работы основан на подъемной силе жидкостей и тяги электромагнетизма. Магниты в поплавке позволяют следить за уровнем смены жидкости с помощью красно-белых флажков, размещенных на внешней стенке. Подходит для использования в системах, требующих высокого давления и температуры.

Преимущества

- Непрерывный и простой мониторинг
- Герметичная конструкция
- Запрашиваемая длина и изготовление соединения
- Умение работать в разных плотностях
- Изготовление в соответствии с различными типами установки
- Длительный срок службы
- Простота обслуживания
- Может быть изготовлено до 6 метров.
- Работает до 200 ° C, класс давления PN 10/16/25/40 (опция)
- Функция самоочистки системы с перемещением поплавка вверх-вниз

Области применения

- Все паровые и водогрейные котлы
- Системы сточных вод
- Заполнение и разгрузка контейнеров
- Все химические и нефтехимические резервуары
- Резервуары для нефти и нефтепродуктов
- Масляные котлы
- Дизельные топливные баки и генераторные установки
- Авиационные и морские топливные баки

ОСОБЕННОСТИ

Корпус	: AISI 304 /316 Нержавеющая сталь
Поплавок	: AISI 316L Нержавеющая сталь
Магнитный диск	: Алюминий
Флажки	: Алюминий
Соединительный фланец	: Фланец, M/F, муфта
Тип фланцев	: DIN, ANSI, JIS
Материал	: Углеродистая сталь St. 37.2, Нержавеющая сталь
Макс. рабочее давление	: 10 бар
Макс. рабочая темп.	: 200 °C
Контакты	: ДА
Класс защиты	: IP66
Сливная пробка	: 3/8”

PN 16 MAX. 200°C DIN EN ANSI

Доступны различные размеры, соединение, давление и применение. Проконсультируйтесь с нашей командой продаж

rev.0119

MGK-33 МАГНИТНЫЙ УРОВНЕМЕР

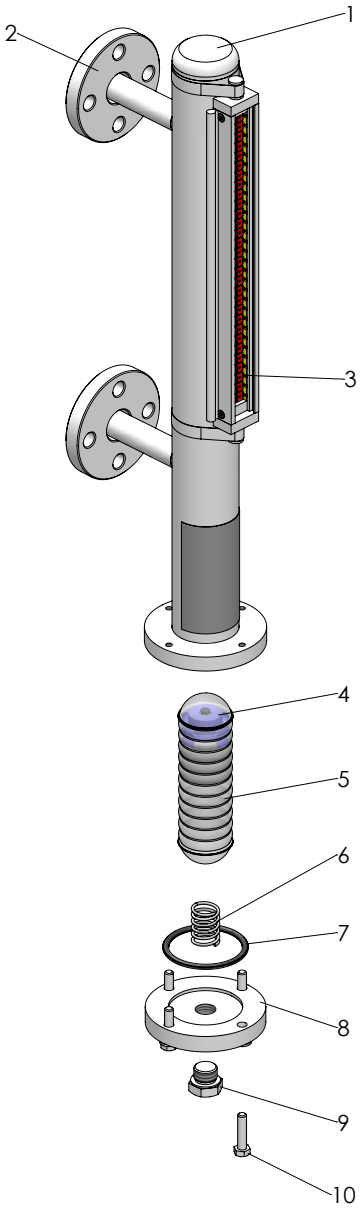

Список частей		
1	Корпус	Нержавеющая сталь
2	Соединительный фланец	Углеродистая сталь, Нержавеющая сталь
3	Флажки	Алюминий
4	Магнитный диск	Магнит
5	Поплавок	Нержавеющая сталь
6	Пружина поплавка	Пружинная сталь
7	Уплотнительное кольцо	Силикон
8	Сливной фланец	Углеродистая сталь, Нержавеющая сталь
9	Сливной болт	Нержавеющая сталь
10	Болт	Нержавеющая сталь

MGK-33 МАГНИТНЫЙ УРОВНЕМЕР

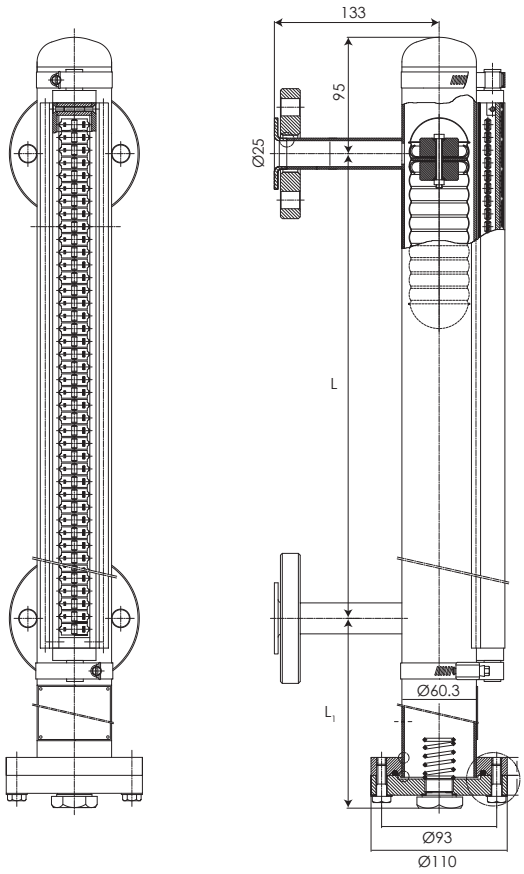

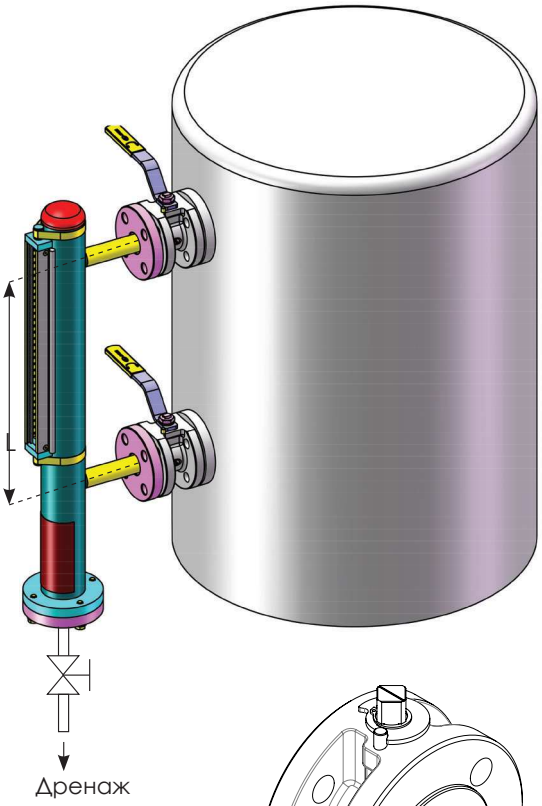

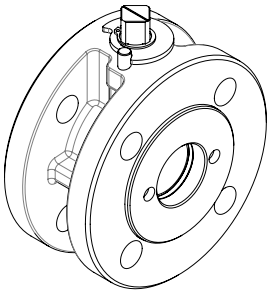

MBK-45
Размеры моноблочного клапана

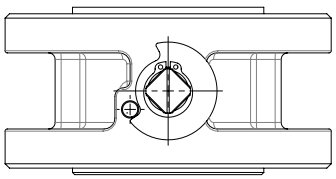

Вам необходимо сообщить отделу продаж во время заказа:

- Тип и размер соединения (M / F, фланец, диаметр)
- Расстояние между соединениями
- (от центра верхней трубы к центру нижней трубы)
- Плотность жидкости, которая будет использоваться
- Температура жидкости

Список частей		
1	Тип соединения	Фланец, M/F, муфта
2	Фланец	Углеродистая сталь / Нержавеющая сталь (DIN, ANSI, JIS)
3	Поплавок	Нержавеющая сталь (PN 16/25/40)
4	Байпасная трубка	Нержавеющая сталь (AISI 304 / 316)
5	Болт	Нержавеющая сталь
6	Дренажный болт	Нержавеющая сталь
7	Магнитный диск	Алюминий
8	Индикаторное стекло	Плексиглас

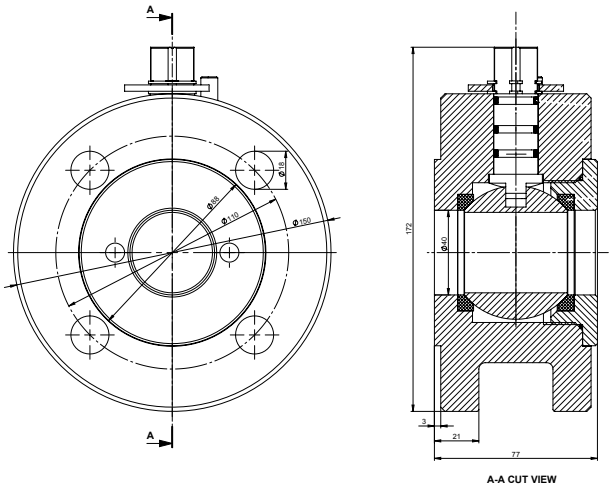

2018 - Недоговорный документ - Воспроизведение запрещено без предварительного разрешения

MGK-33 МАГНИТНЫЙ УРОВНЕМЕР

AYVAZ

Тел: +7(861)424-15-87
mail:en-max@mail.ru